DHI-ASGB8XXX-X

Турникет

- Интегрированный модуль контроля доступа, модуль управления турникетом, модуль сигнализации и многое другое
- Функция считывания IC-карт; сенсор отпечатков пальцев, считыватель штрих-кодов и модули распознавания лиц предоставляются по отдельному запросу
- Проводная система: RS-485 и RS-232
- Применяются на улице, например, в промышленных парках, офисных зданиях, заводах, деловых центрах, жилых зонах и т.д.

Технические характеристики

Размеры	1500мм×120мм×1000мм
Обработка поверхности	Нанометровая пленка
Материал панели управления	SUS304, 2,0 мм
Материал вентилятора	Акрил
Тип двигателя	Щеточный серводвигатель
ИК-сигнал	30 пар ИК-детекторов
Кол-во цифровых порта	2 порта ввода-вывода
Порт RS-232	1 для ввода в эксплуатацию
Защита от столкновений	Да
Защита от защемления	Да
Запоминание	Да
Защита от повторов	Да
Звуковые и световые подсказки	Да
Подсчет	Да
Сигнализация	Да
Скорость блокировки и разблокировки	0,6–1,6 с, регулируется
Продолжительность прохода	2–60 с, регулируется
Задержка срабатывания сигнализации	0–60 с, регулируется
Противокоррозионная защита	210H
Ресурс	≥5 млн раз

Частота прохода	20–40 человек в минуту
Уровень шума	Менее 60 дБ в пределах 1,5 м
Ширина прохода	Стандартная ширина прохода: 600 мм Возможно использование акриловых барьеров с макс. шириной 1.000 мм
Вес брутто	Один модуль турникета ≤120 кг Двойной модуль турникета ≤145 кг
Вес нетто	Один модуль турникета ≤98 кг Двойной модуль турникета ≤123 кг
Материал корпуса	Картон + деревянный паллет
Режим подачи питания	AC 100–240V, 50/60 Гц
Потребление питания	Один модуль турникета: ≤20Вт (Режим ожидания), ≤100Вт (рабочий режим) Двойной модуль турникета: ≤40Вт(Режим ожидания), ≤200Вт (рабочий режим)
Рабочая температура	-10°C - 60°C
Рабочая влажность	Относительная влажность 5–93%
Условия эксплуатации	В помещении

Информация для заказа

Тип	Модель	Описание
Турникет	DHI-ASGB810X-L	Турникет-DHI-ASGB810X-L
Турникет	DHI-ASGB820X-D	Турникет-DHI-ASGB820X-D
Турникет	DHI-ASGB810X-R	Турникет -DHI-ASGB810X-R
Турникет	DHI-ASGB811X-L	Турникет -DHI-ASGB811X-L
Турникет	DHI-ASGB821X-D	Турникет -DHI-ASGB821X-D
Турникет	DHI-ASGB822X-D-	Турникет -DHI-ASGB822X-D
Турникет	DHI-ASGB811X-R	Турникет -DHI-ASGB811X-R

Применение

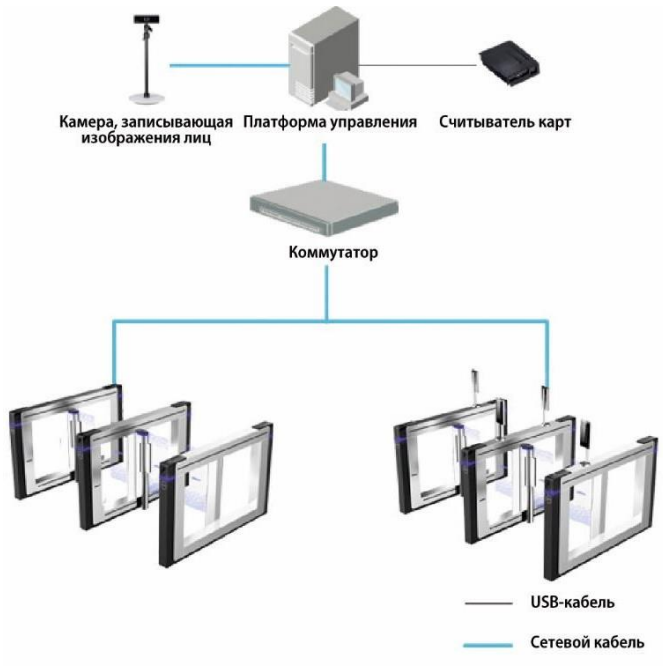

Размеры (мм)

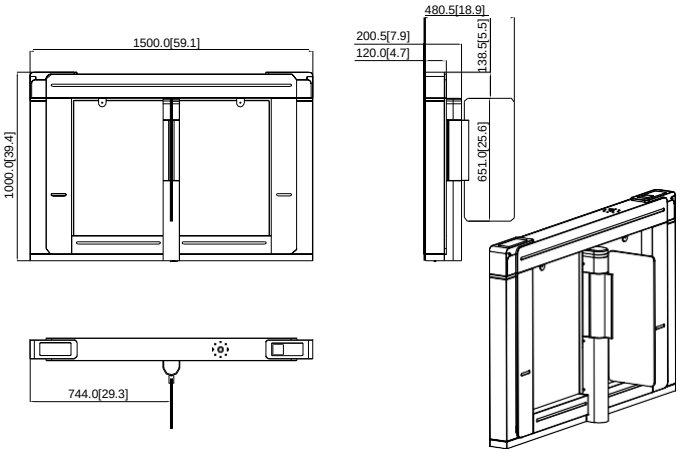

Изм. 001.001 © 2019 Dahua. Все права защищены. Конструкция и технические характеристики могут изменяться без предварительного уведомления.
Изображения в документе приведены только для справки, преимущественную силу имеет фактический продукт.