PFA152-E

Крепление на столб

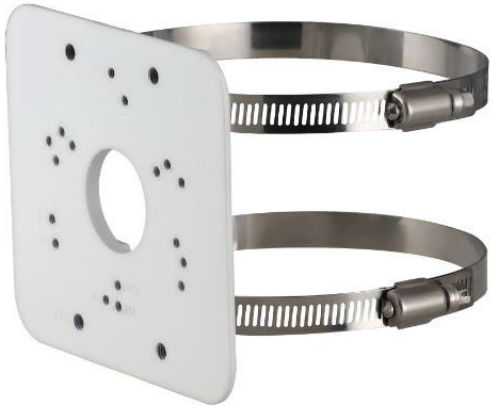

· Конструкция из алюминия и нержавеющей стали марки SUS304

· Предназначено для крепления на столб

· Эстетичный дизайн

Технические характеристики

Физические параметры

Материал корпуса	Алюминий, нержавеющая сталь марки SUS304
Размеры	125.6 мм × 114 мм × 20 мм
Диаметр столба	Ø 80 мм ~ 150 мм
Резьба	Нет
Максимальная нагрузка	3 кг
Масса	0.27 кг
Цвет	Белый

Условия эксплуатации

Рабочая температура	-40°C ~ +60°C
Рабочая влажность	0% ~ 90%

Информация для заказа

Тип	Артикул	Описание
Аксессуары для видеокамер	DH-PFA152-E	Крепление на столб

Размеры, мм

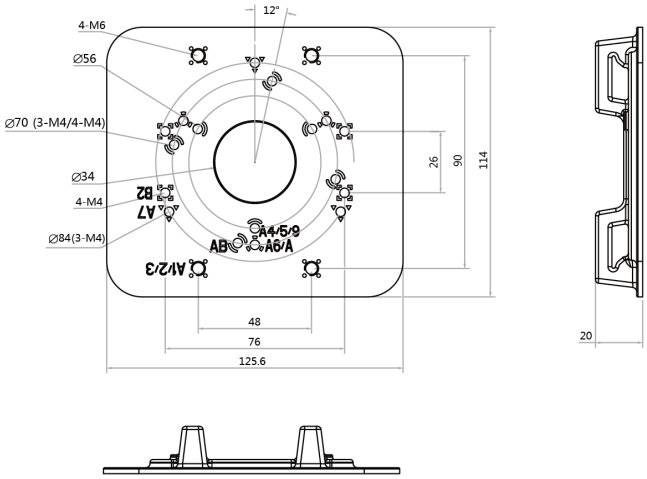

Монтаж

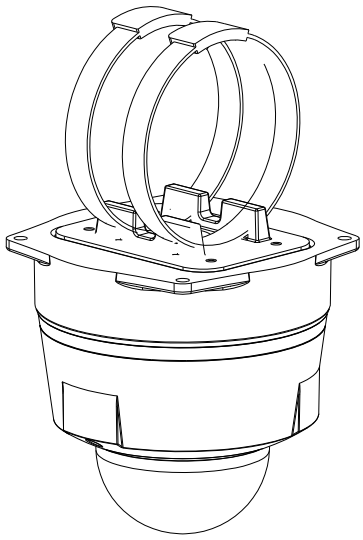

Комплектация

Крепление на столб, 1 шт.

Винты M4, 4 шт.

Винты M6, 4 шт.

Ключ, 1 шт.

Металлический обод, 2 шт.

© 2018 Dahua. Все права защищены. Дизайн и технические характеристики могут быть изменены без предварительного уведомления.