VTO2202F-P

Малоабонентская вызывная панель IP-видеодомофонии

- Видеокамера 2 Мп, КМОП-матрица
- Механические кнопки
- Ночной режим с ИК-фильтром, голосовые подсказки
- Питание PoE
- Поле зрения 160°
- Совместимость с VTH5222CH-S1 и VTNS1006A-2
- Групповые вызовы
- 2-проводная подача питания
- Корпус из алюминиевого сплава
- Класс защиты IK07, IP65 (требуется силиконовый герметик)
- Накладной и врезной монтаж

Технические характеристики

Система

Главный процессор	Встроенный процессор
Видеокамера	1/2.8'' КМОП, 2 Мп, цветная, высокое разрешение, высокая чувствительность
Поле зрения	Горизонталь: 160° Вертикаль: 82° Диагональ: 180°
Фокусное расстояние	1.95 мм
Широкий динамический диапазон	WDR
Сжатие видео	H.264
Частота кадров	25 к/с
Размер видеопотока	256 Кбит/с ~ 2 Мбит/с
Ночной режим	ИК-подсветка

Аудио

Сжатие аудио	G.711mu
Аудиовходы	Всенаправленный микрофон
Аудиовыходы	Встроенный громкоговоритель
Аудиообработка	Шумоподавление, эхоподавление

Интерфейсы

RS-485	1
Тревожные выходы	1
Выходы управления замком	1
Входы датчика двери	1
EOC	1
Входы кнопки выхода	1
Противокражная кнопка	1
Ethernet	1
Выход питания	12 В (DC), 100 мА

Сигнализация

Противокражная сигнализация	Есть
Тайм-аут датчика двери	Есть
Тревожный выход	Есть
Тревожный вход	Есть

Функции

Индикатор состояния	Вызов, разговор, открыто
Линия связи	Цифровая
Открытие двери	Дистанционное
Автоматический снимок	Есть
Сообщения (текст или видео)	Есть
Дополнительная память	MicroSD (64 Гбайт)
Веб-интерфейс	Есть
Мониторинг в реальном времени	Есть
Обновление	По сети

Электропитание

Способ подключения	2-проводный или PoE
Напряжение	12 В (DC)
Номинальный ток	1 А
Потребляемая мощность	≤12 Вт

Условия эксплуатации

Рабочая температура	-30°C ~ +60°C
Рабочая влажность	10% ~ 90%
Рабочее давление	86 кПа ~ 106 кПа

Физические параметры

Материал корпуса	Алюминий
Монтаж	Накладной, врезной
Защита	IP65 (требуется силикагель для герметизации зазоров между панелью и поверхностью монтажа)
Исполнение	Уличное
Размеры	130 мм × 96 мм × 28.5 мм
Масса	0.35 кг

Информация для заказа

Тип	Артикул	Описание
IP-домофония	VTH2421FW	Монитор IP-домофонии
2-проводная домофония	VTNS1006A-2	Коммутатор 2-проводной домофонии
	VTH5222CH-S1	Монитор 2-проводной домофонии
Аксессуары	VTM115	Коробка для накладного монтажа
	VTM114	Коробка для врезного монтажа

Схема применения

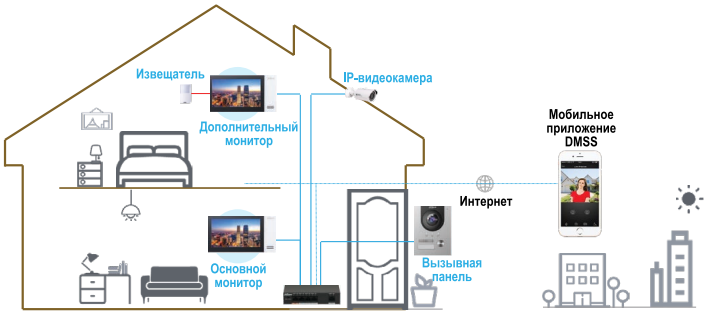

Совместимые продукты

VTH2421FW-P

DHI-VTNS1006A-2

VTH5222CH-S1

VTNS1006A-2

Аксессуары (опционально)

VTM115

VTM114 (передняя часть)

VTM114 (задняя часть)

Размеры, мм

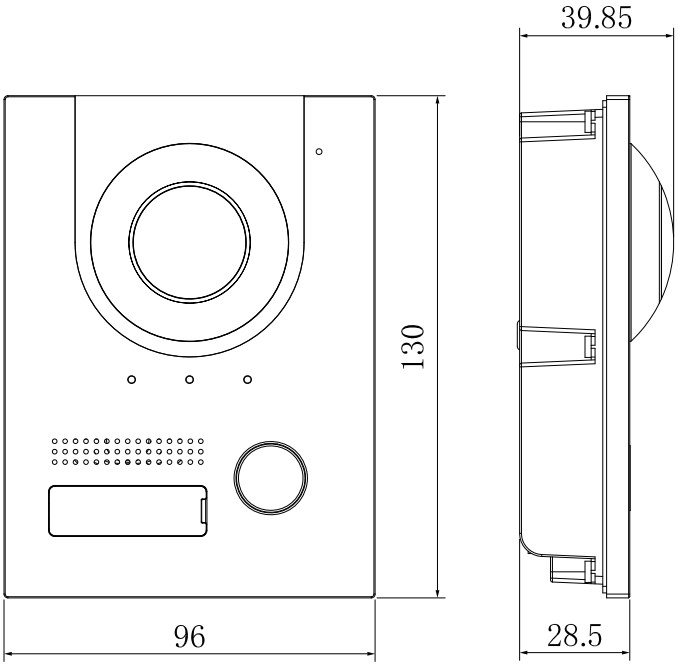

© 2019 Dahua. Все права защищены. Дизайн и технические характеристики могут быть изменены без предварительного уведомления.